## DISPOZICE LÁVKY - POHLED

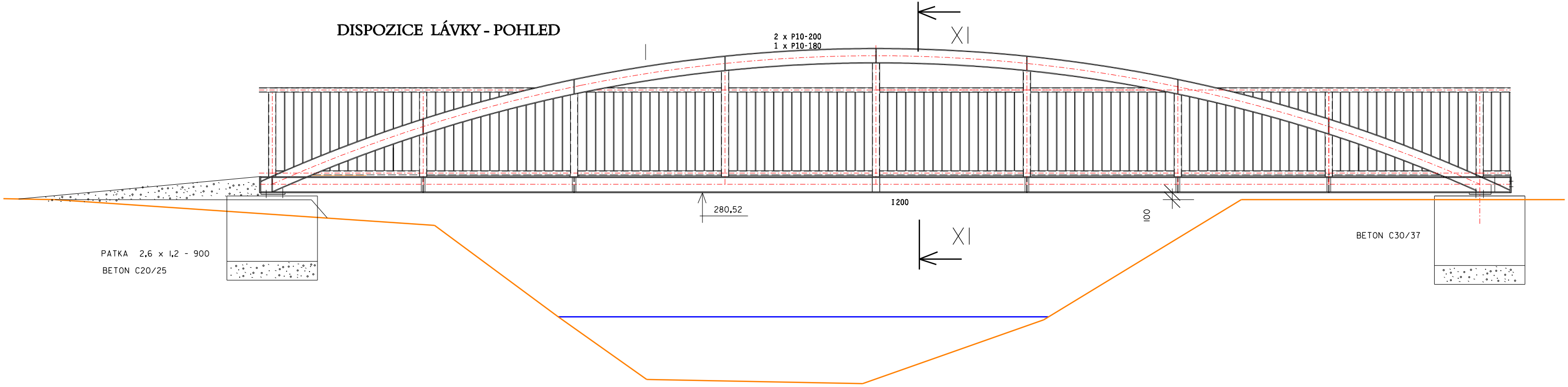


## DISPOZICE MOSTOVKY

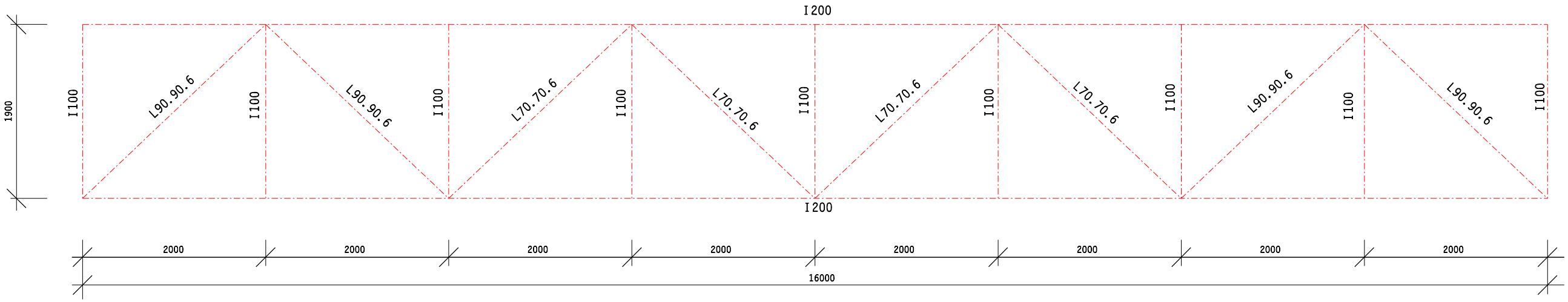


## ŘEZ X1 - X1

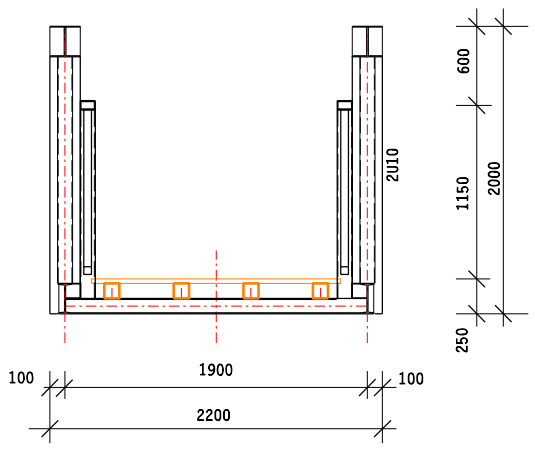


## POZNÁMKY

ÚCHYLKY ROZMĚRŮ A TVARŮ OCEL. KONSTRUKCÍ DLE ČSN 73 2611
TŘÍDA PROVEDENÍ SVARŮ BS DLE ČSN 05 0120 (KS4 DLE ČSN 05 1305)
NÁTĚRY : 1 x ZÁKLADNÍ U2344 + 2x VRCHNÍ NÁTĚR

ELEKTRODY BAZICKÉ E 44.83 PRO OCEL Fe 360
SVAŘOVÁNÍ V OCHRANNÉ ATMOSFÉŘE DRÁT C - 114
MATERIÁL Fe 360 c , (11373)

| | | | |
|---|---|---|---|
| Projektant : | Ing. Jiří Vaněk | IČO : 120 73 768 | Ing. Jiří Vaněk<br>Kovářova 903 Česká Lípa<br>provozovna<br>Pivovarská 3157 Česká Lípa 470 01<br>775 956 301 info@jiri-vanek.cz |
| Kontroloval | Ing. Petr Hanuš Stochovská 733/2 Praha 6 | | |
| Stavebník : | Obec Pertoltice pod Ralskem, č. p. 165, 47124 Pertoltice pod Ralskem | | |
| Kraj : Liberecký | Obec : Pertoltice | | |
| Stavba : | Pertoltice pod Ralskem - Lávka pro pěší | | Podpis : |
| | | | Datum : 09/2016 |
| | | | Formát : A2 |
| | | | Zak. číslo : 26030 |
| Měřítko : 1 : 50 | DISPOZICE LÁVKY | | Č.výkresu : 26030 /D.1.2 - 03 |